Item	quadrado plástico químico garrafa
Material	HDPE
Capacidade	60 ml, 120 ml, 500 ml
Aplicação	para produtos quimicos
OEM	a cor do garrafa e boné posso estar personalizado.

Detalhes do produto

Informações da Empresa

Nós somos um fabricante de garrafa de plástico na China, especializada em garrafa de plástico, frasco de plástico e recipiente de plástico, nós somos um dos distribuidores de garrafa de plástico em Shenzhen China.

our team

our workshop

our showcase

Packaging

Nosso certificado

Todas as nossas garrafas estão em conformidade com os padrões da FDA. Nossa fábrica tem auditoria de fábrica ISO e SGS.

Nosso severice

1, OEM & Serviço de design ODM:

Fazemos encomendas de desenhos personalizados, pode liberar para ajudá-lo a fazer o arquivo 3D.

Garrafa de design personalizado para construir sua própria marca / LOGOTIPO

2, aceitar o serviço de impressão de LOGOTIPO e etiqueta vara:

Nós aceitamos a impressão do logotipo e vara da etiqueta quando o cliente exige para fazer a impressão do LOGOTIPO e a vara da etiqueta

Os clientes precisam fornecer seu LOGOTIPO ou design de rótulo para que possamos verificar e, em seguida, vamos citar para eles.

3, ervice amostra grátis:

Por exemplo amostra de garrafa de design, nós fornecemos amostra grátis, custo de transporte de cobertura do cliente.

Para amostra de garrafa de design personalizado, nós fornecemos amostra grátis sem impressão, custo de transporte da tampa do cliente. Se precisar de garrafa para ser impresso, o cliente precisa pagar pelo custo do filme

4, serviço pós-venda:

Nosso membro de venda irá acompanhar todos os feedbacks, assim que você obtiver nossas amostras ou contêineres.

O vendedor vai passar suas informações para a fábrica para obter uma solução para você.

Nós somos postitivas para todos os seus feedbacks.

Nosso projeto

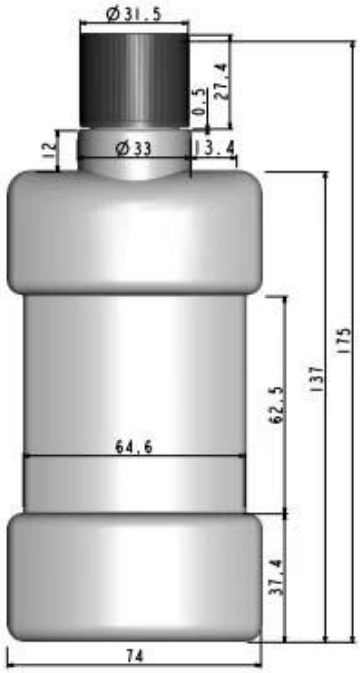

Nossa garantia de crédito

SHNEHZNE ZHENGHAO PLASTIC & MOLD CO.,LTD

ANNOUNCEMENTS BEFORE ORDER

FOR ORDERS

1. We promise all mold cost is only for onetime, when you reorder, there is no extra cost, only for unit price.
2. We promise our lead time will be on time with our confirmed date with you.
3. We promise that each our mass production bottles will be same quality with our samples, or even higher quality.
4. We promise our after-sales teams will response to you within 3hours for your needs, such as destination port custom clearance, container pick up, or any goods feedback, we will not disappear when rest payment is finished.

FOR SERVICE

1. We promise that all our sales will response to your email for 3hours.
2. We promise that all our sales will together with you for the whole project.
3. We promise that all our sales will be professional for technical skill to support you
4. If you satisfied with the sales, you can give bonus to her by Paypal.

   Our bonus account is betty@zhenghaoplastic.cn , please mark your sales lady's name.

24hours Service Hotline: 86-13926576592

Parceiro cooperativo

Procedimento de produtos

PRODUCTS PROCEDURE

LOGO PRINTING

SILK-SCREEN PRINTING

NORMAL LABEL

SHRINKLE WRAP LABEL

Packaging & Shipping

Como fazer um pedido?

1, envie-nos um inquérito com sua exigência.
2, vamos citar para você de acordo com sua exigência.
3, se anyting está bem para você, nós fornecemos a amostra a você e você paga pelo custo de transporte da amostra por si mesmo.
Se a garrafa for uma garrafa personalizada, precisamos receber o custo do molde primeiro e depois fazer um molde. Após o molde feito, vamos fazer algumas amostras para você verificar.
4, aprovação da amostra.
5, você coloca a ordem e fazer depósito de 40% do nosso PI.
6, depois de receber o depósito de 40%, começamos a produção e inspecionamos antes do envio.
7, providenciar a expedição.
8, providenciar os documentos necessários e enviar cópia desses documentos. Nós também estamos levando alguns ptotos dos produtos para você.
9, você efetua o pagamento do saldo.
10, enviamos documentos originais ou telex liberar os bens

Outro Garrafa de plástico de medicina 280g para sua referência: