Atacado 500ml PETG Retangular Bottle

Capacidade	500ml
Material	PETG
Usava para	bebidas embalagem

Embalagem: 1pc / pp bag, garrafa e tampa de embalagens separadas

MOQ: 10.000 peças

Prazo de execução: 20 dias.

Certificado: segurança, FDA, SGS, ISO9001

Lugar de origem: Shenzhen, Guangdong, China

Material: Material PETG, 100% material virgem.

forma do retângulo: forma quadrada popular

Tamanho de 500 ml: a capacidade adequada para embalagens de bebidas

Serviço: OEM e ODM

Impressão: serigrafia, carimbo, etiqueta, etc.

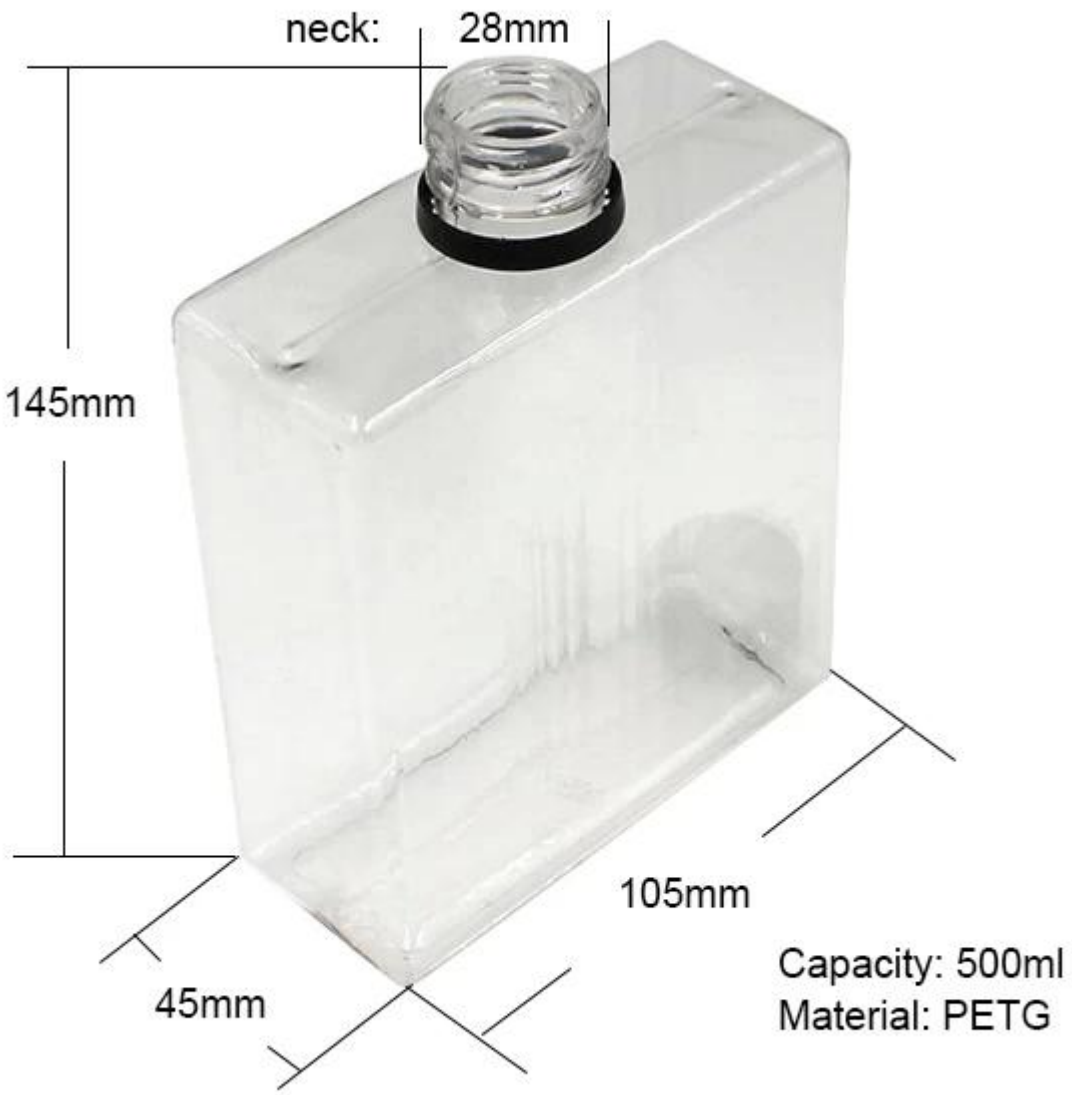

nós também temos esse design com 250ml e 1000ml, aqui está o link para sua referência:

Vá para a nossa página inicial para obter mais informações sobre nossa empresa